LIENZ IDRA

PELLETOFEN WASSERFÜHREND

Die zeitlose Erscheinung eines Ofens mit einer Verkleidung aus feiner Keramik, hergestellt aus Meisterhand, kombiniert mit einem ausziehbaren Warmhaltefach, gibt einen ganz besonderen Charme. Ausgestattet mit einem Raumluftventilator, mit der PELLETPOWER® Technologie (nur Idra), dem Wärmetauscher THERMOCORE® und dem einfachen EASY CLEANING Reinigungssystem. Verfügbar in den Versionen Air, Plus und Idra.

Beheizte Fläche

110 m².

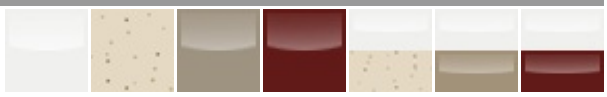

1 - Kostbare handgefertigte Majolika
2 - Hochwertige Feuerraumtür aus Gusseisen und Schwarzglas

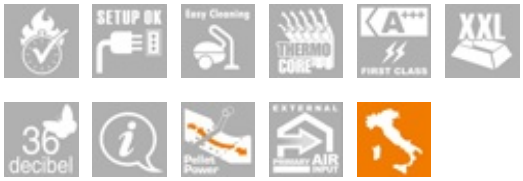

ABMESSUNGEN

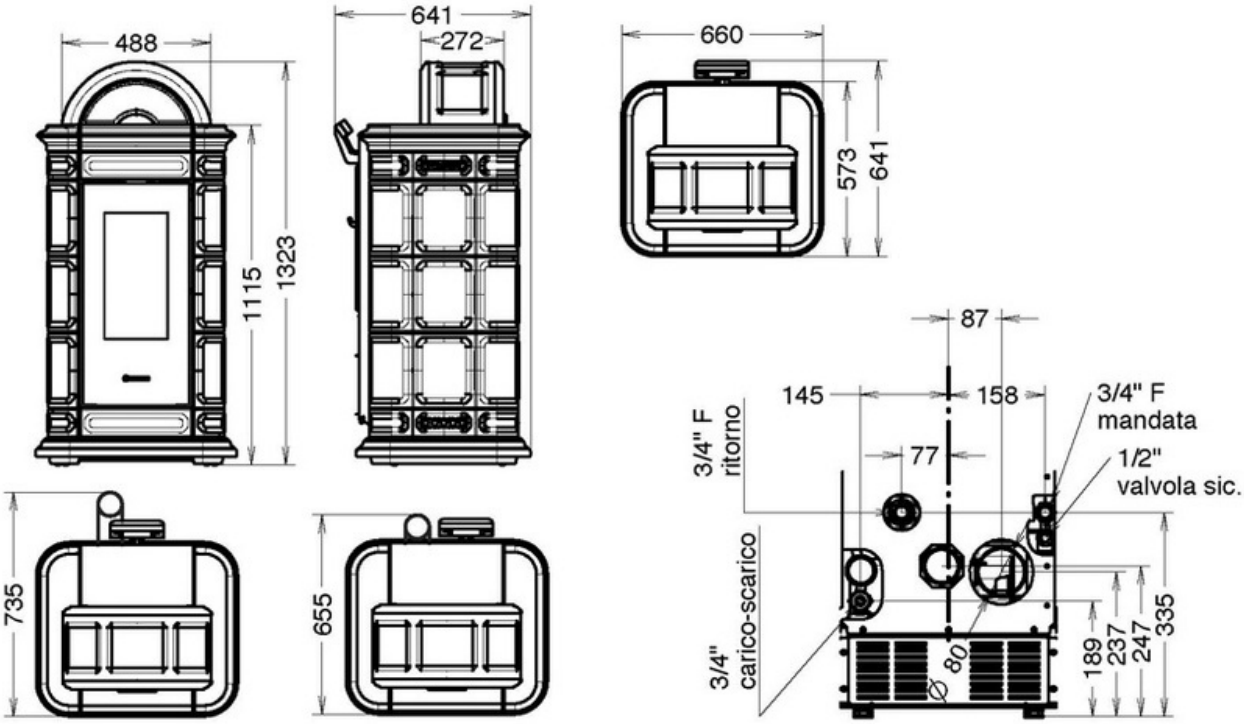

THERMOROSSI S.p.A.
Via Grumolo, 4 | 36011 Arsiero (VI) | Italy | E-mail: info@thermorossi.it
Tel: 800.44.88.77 | Fax: 0445 741657 | P.IVA 00168470243 | Iscr. REA99797 Vicenza | Cap. Sociale di 156,000,00 I.v.